CONSORZIO DI BONIFICA STORNARA E TARA
TARANTO

MANUTENZIONE STRAORDINARIA DELLA RETE IDRAULICA SCOLANTE INSISTENTE NELLE CONTRADE RENE-FAVALE E NICODEMO IN AGRO DI CASTELLANETA.

LIVELLO PROGETTUALE	DENOMINAZIONE:	ALLEGATO:
☐ PRELIMINARE ☐ DEFINITIVO ☐ ESECUTIVO	PARTICOLARE STRUTTURA IN C.A. DA RICOSTRUIRE	5

Taranto: MAGGIO 2014	Scala: 1:200	Rev. n°

Il Responsabile del Procedimento:
Dott. Ing. Santo CALASSO

Visto Il Direttore Generale:
Dott. Angelo D'ANDRIA

Redatto Servizio Ingegneria:

Dott. Ing. Santo CALASSO

Geom. Biagio ELEFANTE

Design: Geom. Gianpiero GUARINO

RIPRISTINO MURO DI SOSTEGNO DEL CANALE - ARMATURE

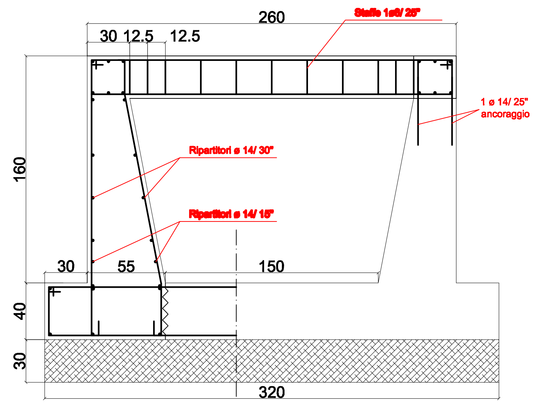

ARMATURA PUNTONI

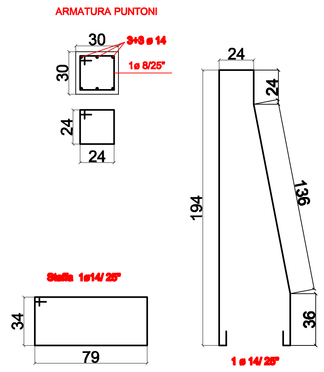
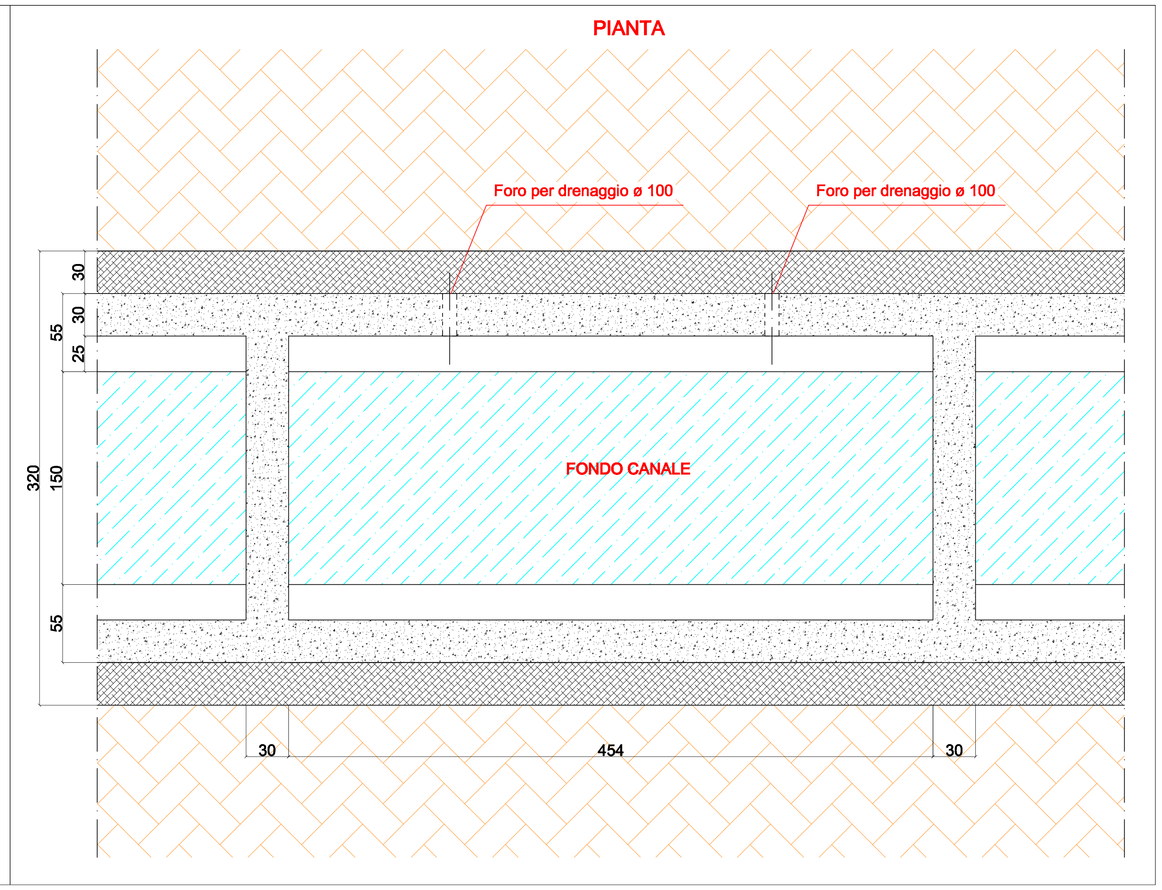
PIANTA